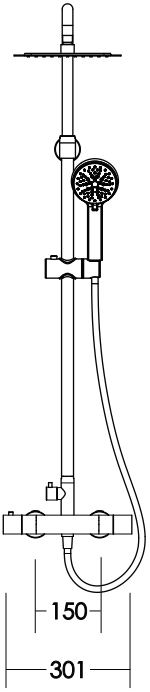
150
301

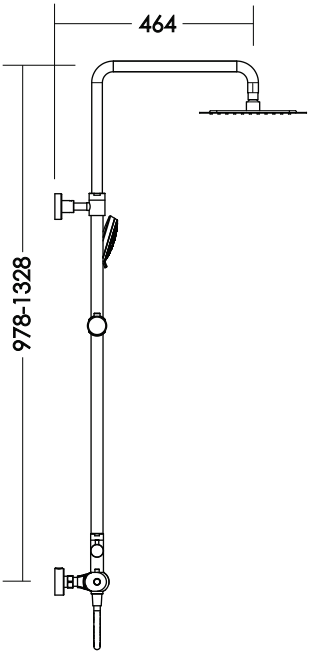
464
978-1328